АТАМАК

ПАСПОРТ

Предохранители-выключатели-разъединители горизонтальные DNH7

1. НАЗНАЧЕНИЕ И ОБЛАСТЬ ПРИМЕНЕНИЯ

Предохранители-выключатели-разъединители (ПВР) горизонтальные серии DNH7 предназначены для создания видимого разрыва, включения и отключения нагрузки, защиты от коротких замыканий и перегрузок, с помощью устанавливаемых предохранителей (**в комплект поставки не входят**), в трехфазных электрических цепях переменного тока частотой 50Гц с номинальным рабочим напряжением до 660В и номинальными токами от 100А до 630А.

Предохранители-выключатели-разъединители (ПВР) горизонтальные серии DNH7 соответствуют требованиям **IEC 60947-3**.

2. ТЕХНИЧЕСКИЕ ХАРАКТЕРИСТИКИ

Основные технические характеристики ПВР серии DNH7 приведены в таблице 1.

Таблица 1

Параметр/типоразмер			**DNH7-100**	**DNH7-160**	**DNH7-250**	**DNH7-400**	**DNH7-630**
Условный тепловой ток Ith, А			100	160	250	400	630
Тип устанавливаемого предохранителя			NT00	NT00	NT1	NT2	NT3
Наличие дугогасительного устройства			Отсутствует		Имеется		
Наличие отверстий для измерения напряжения во фронтальной крышке			Имеются				
Исполнение			Горизонтальное				
Число полюсов, Р			3				
Номинальная частота сети f, Гц			50				
Номинальное рабочее напряжение Ue, В			AC400, AC660				
Номинальное напряжение изоляции Ui, В			1140				
Номинальное импульсное выдерживаемое напряжение Uimp, кВ			8				
Номинальный рабочий ток Ie, А	AC-23B	AC400B	100	160	250	400	630
	AC-22B	AC660B	63	100	200	315	425
Максимально допустимый ток короткого замыкания, кА			50				
Номинальная включающая способность, А			10·Ie				
Номинальная отключающая способность, А			8·Ie				
Механическая износостойкость, циклов В-О, не менее			5000	5000	3000	2000	1500
Электрическая износостойкость, циклов В-О, не менее			1000	1000	600	400	300
Степень защиты			IP30				
Диапазон рабочих температур, °С			от -40 до +45				
Режим работы			Продолжительный				
Способ монтажа			На монтажную панель				
Монтажное положение в пространстве			Вертикальное				
Размер болта, используемого для присоединения внешних проводников			M8×18	M8×18	M10×25	M10×25	M12×28
Толщина×ширина контактной части ПВР, используемая для присоединения внешних проводников, мм			2×20	2×20	2×30	2,5×33	3×40
Подключение питания			Сверху или снизу				
Подключение нагрузки			Сверху или снизу				
Потеря мощности предохранителя Pn, Вт			12	12	24	34	48
Масса, кг			1,2	1,2	3,5	5,1	6,85

3. ГАБАРИТНЫЕ И УСТАНОВОЧНЫЕ РАЗМЕРЫ

Габаритные и установочные размеры ПВР серии DNH7 приведены в таблице 2 и на рисунках 1,2.

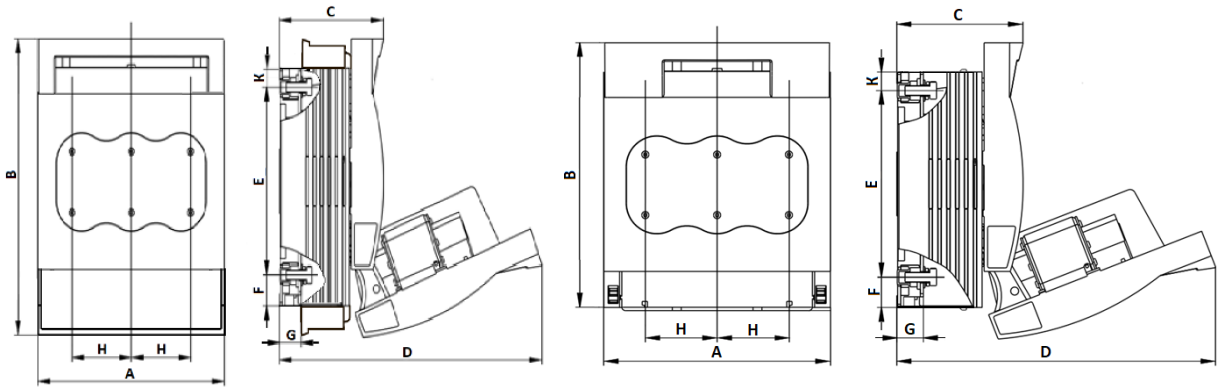

DNH7-100A, DNH7-160A **DNH7-250A, DNH7-400A, DNH7-630A**

Рисунок 1 – Габаритные размеры ПВР серии DNH7

Таблица 2

Типоразмер	Габаритные размеры ПВР серии DNH7, мм								
	A	**B**	**C**	**D**	**E**	**F**	**G**	**H**	**K**
DNH7-100	106	200	83	205	116	24	16,5	33	12
DNH7-160	106	200	83	205	116	24	16,5	33	12
DNH7-250	185	247	110	295	185	15	21	57	15
DNH7-400	210	288	130	340	210	25	26	65	20
DNH7-630	256	300	130	360	210	34	30	81	20

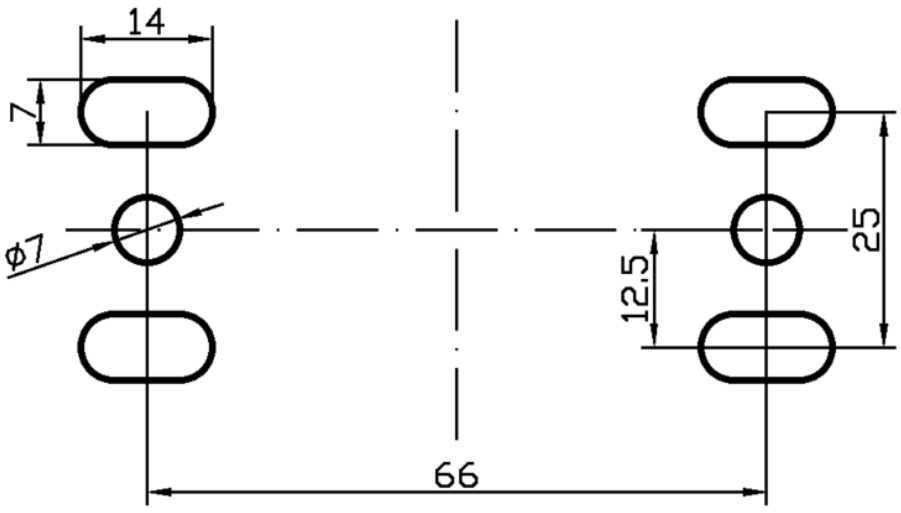

DNH7-100A, DNH7-160A

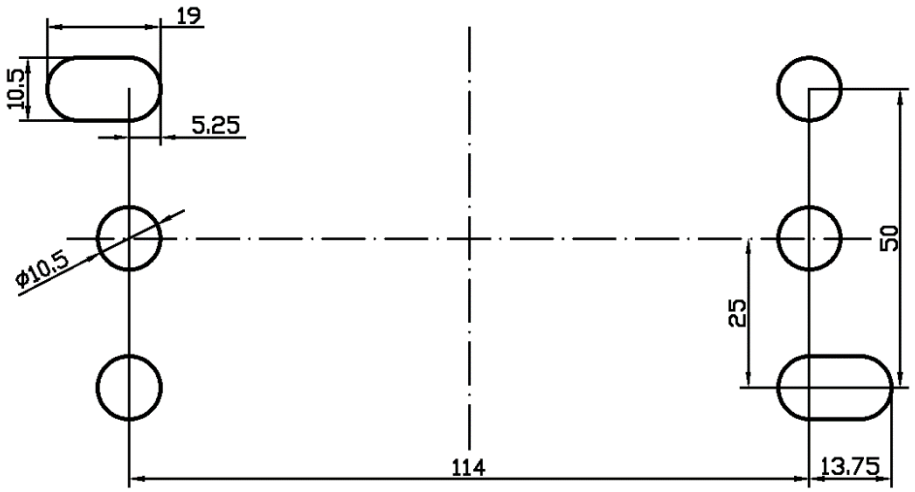

DNH7-250A

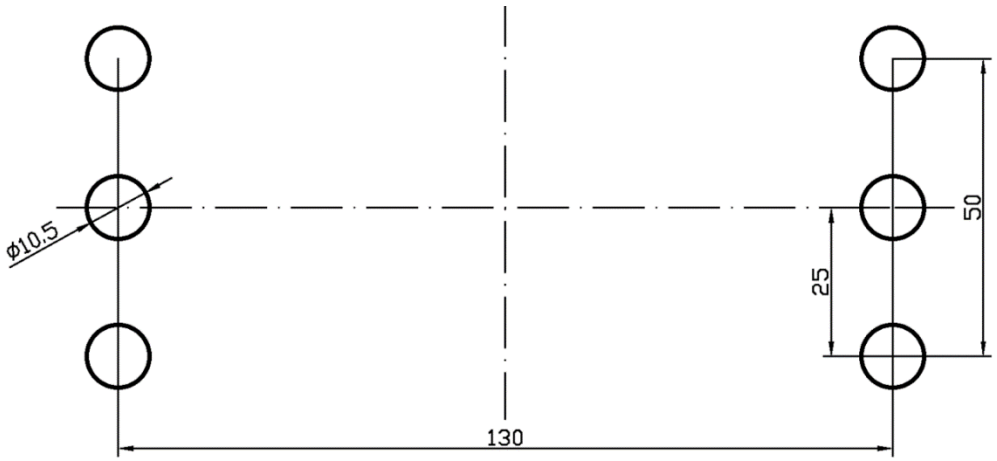

DNH7-400A

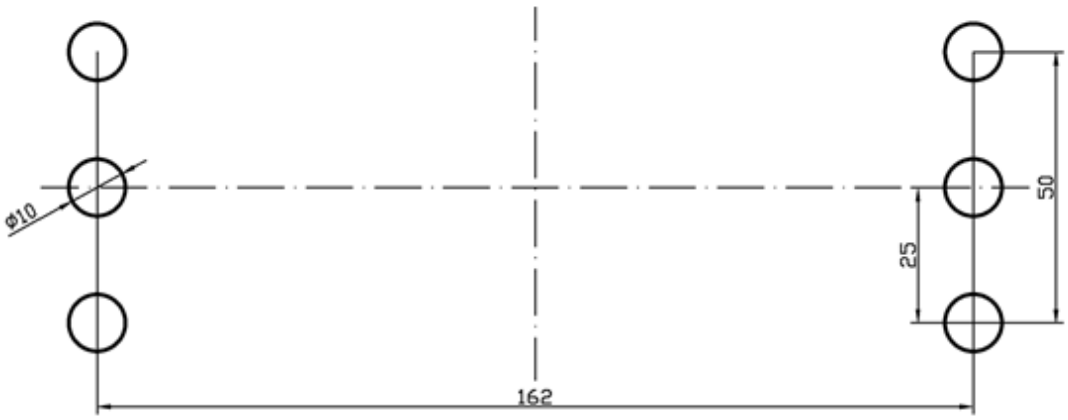

DNH7-630A

Рисунок 2 – Установочные размеры ПВР серии DNH7

4. СХЕМА ПОДКЛЮЧЕНИЯ

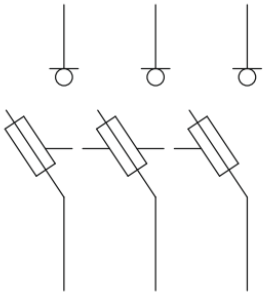

5. КОМПЛЕКТНОСТЬ

В комплект поставки входят:

– предохранитель-выключатель-разъединитель горизонтальный серии DNH7 (**без предохранителей**) – 1шт.;

– паспорт – 1шт.;

– комплект метизов для подключения проводников – 1 комплект.

6. ОСОБЕННОСТИ МОНТАЖА

Для установки предохранителя-выключателя-разъединителя горизонтального серии DNH7 необходимо:

1. Отключить ПВР, открыв фронтальную крышку до упора:

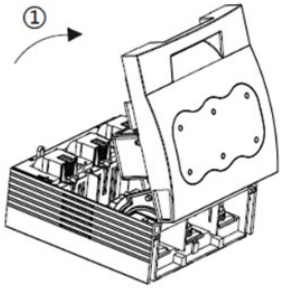

2. Снять фронтальную крышку, выдвинув её вверх:

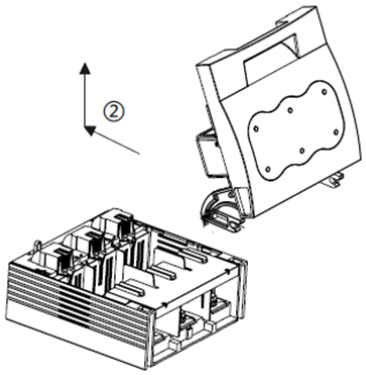

3. Повернуть на 90° против часовой стрелки фиксаторы клеммных крышек, расположенные в центре ПВР.

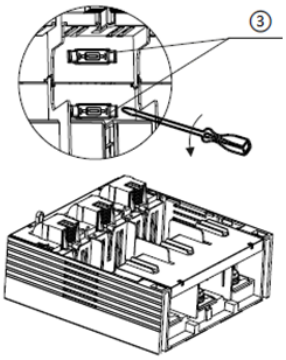

4. Снять верхнюю и нижнюю клеммные крышки, потянув их вверх.

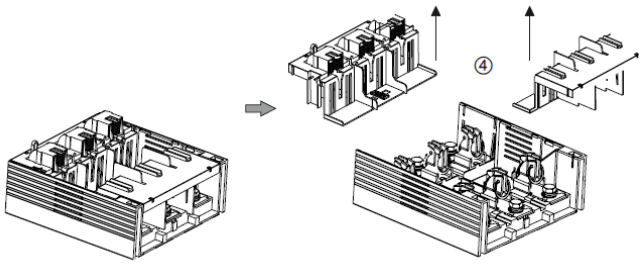

5. Закрепить на монтажной панели или на монтажном профиле основание ПВР.

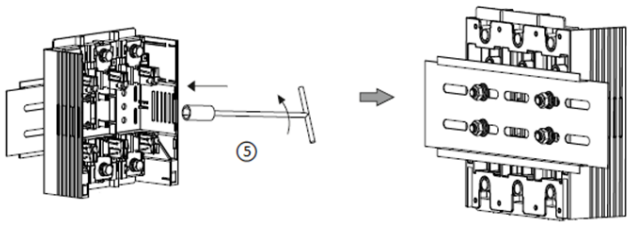

6. Подключить шины или кабель к контактам ПВР.

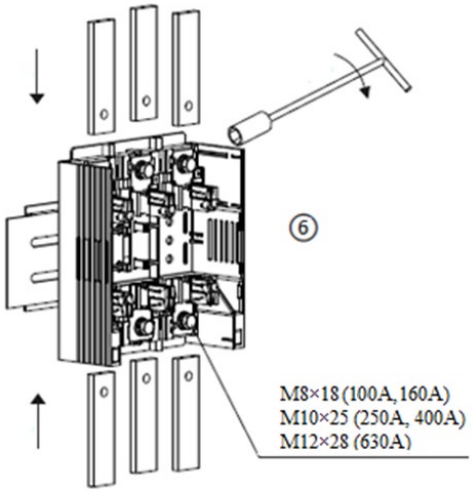

7. Установить верхнюю и нижнюю клеммные крышки на основание ПВР.

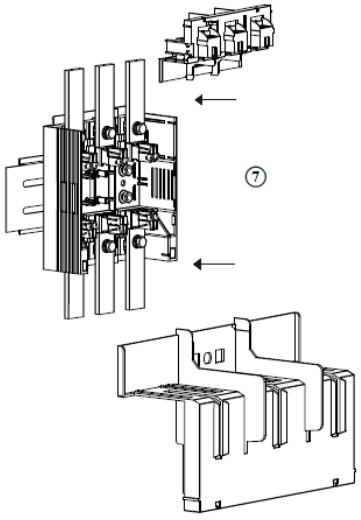

8. Зафиксировать верхнюю и нижнюю клеммные крышки, повернув фиксаторы на 90° по часовой стрелке.

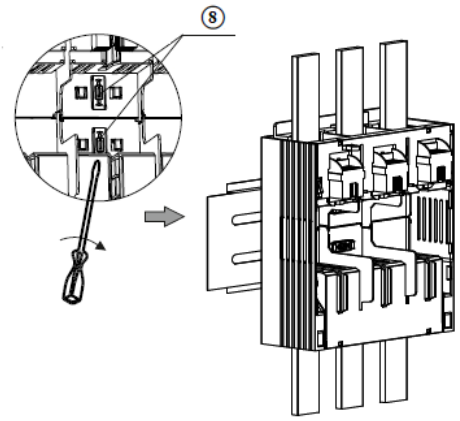

9. Установить предохранители (**в комплект поставки не входят**) в откидную фронтальную крышку. Фиксация предохранителей в откидной крышке осуществляется с помощью специальных держателей.

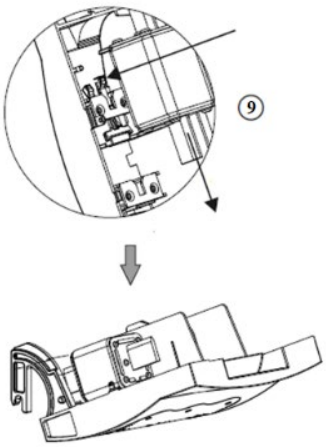

10. Установить фронтальную крышку на основание ПВР.

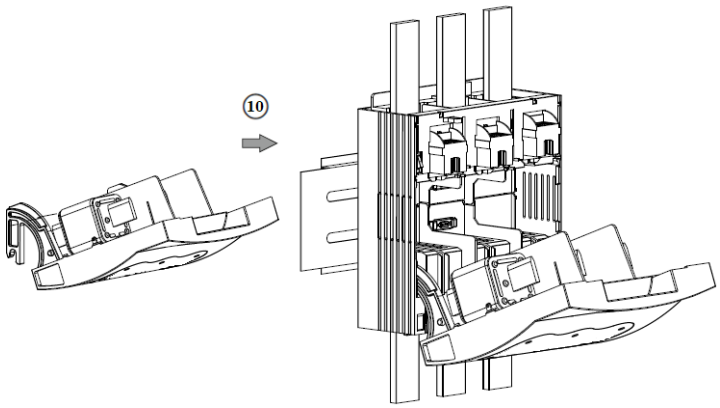

7. ТРЕБОВАНИЯ БЕЗОПАСНОСТИ

1. Перед использованием предохранителя-выключателя-разъединителя горизонтального серии DNH7 следует ознакомиться с особенностями его эксплуатации.

2. Монтаж и регулярная проверка ПВР должна выполняться квалифицированным персоналом.

3. Категорически запрещается работать с предохранителем-выключателем-разъединителем мокрыми руками, так как возникает риск поражения электрическим током.

4. **ЗАПРЕЩАЕТСЯ! ЭКСПЛУАТАЦИЯ ПРЕДОХРАНИТЕЛЯ-ВЫКЛЮЧАТЕЛЯ-РАЗЪЕДИНИТЕЛЯ ГОРИЗОНТАЛЬНОГО СЕРИИ DNH7, ИМЕЮЩЕГО ПОВРЕЖДЕНИЯ.**

8. УСЛОВИЯ ТРАНСПОРТИРОВАНИЯ, ХРАНЕНИЯ И ЭКСПЛУАТАЦИИ

1. Хранить предохранитель-выключатель-разъединитель горизонтальный серии DNH7 необходимо во взрывобезопасном месте, без оседания токопроводящей пыли, а также в среде без условий для образования коррозии и повреждения изоляции.
2. ПВР должен устанавливаться в среде, защищённой от дождя или снега.
3. Высота установки ПВР над уровнем моря должна составлять не более 2000м.
4. Температура окружающего воздуха в месте установки предохранителя-выключателя-разъединителя горизонтального не должна превышать +45°С и опускаться ниже -40°С.
5. Относительная влажность воздуха не должна превышать 50% при максимальной температуре воздуха +45°С. Необходимо учитывать возможное образование конденсата при изменении температуры окружающей среды.
6. Степень загрязнения: 3.
7. Монтажное положение в пространстве вертикальное.

9. ГАРАНТИЙНЫЕ ОБЯЗАТЕЛЬСТВА

Изготовитель гарантирует соответствие предохранителя-выключателя-разъединителя горизонтального серии DNH7 заявленным характеристикам при соблюдении потребителем условий эксплуатации, транспортирования и хранения.

Гарантийный срок эксплуатации: 2 года со дня реализации.

Гарантийный срок хранения: не менее 10 лет.

Срок службы: не менее 5 лет.

10. ОТМЕТКА О ПРОДАЖЕ

Дата продажи «___»_____ 20__ г.

Подпись продавца

Печать фирмы-продавца М.П.

Изготовитель: Loup Electric Co., Ltd.
Китай, No. 12, Shenzhen Road, Jinlu Industrial Zone, Beibaixiang Town, Yueqing City, Zhejiang Province
Уполномоченное изготовителем лицо: ООО "Нова систем", Республика Беларусь,
220114, г.Минск, ул. Ф.Скорины, д.14, к.410
Тел./факс: +375(17) 285-95-71 novasystem.by
Импортер: ООО "Нова систем", Республика Беларусь, 220114, г.Минск,
ул. Ф.Скорины, д.14, к.410

EAC ОТК