Предохранители серии RT18





Описание:

Предохранители серии RT18 предназначены для защиты электрических цепей и оборудования от короткого замыкания посредством оплавления плавкого элемента, находящегося в конструкции предохранителя.

Применяются в электрических цепях переменного тока с частотой 50 Гц с номинальным напряжением до 1140 В и номинальным током до 125 А.

Соответствуют стандарту: МЭК 60269-2

Особенности:

- Широкий диапазон номинальных токов от 2А до 125А;
- Три габаритных размера;
- Наличие держателей предохранителей с возможностью световой индикации;
- Удобство монтажа и эксплуатации.

Условное обозначение:

RT18 – 32 / 10A

1 2 3

1 **Серия:**
RT18.

2 **Габаритный размер:**
32, 63, 125.

3 **Номинальный ток:**
2А - 125 А.

tengen.ru

Условия монтажа и эксплуатации:

- Температура окружающего воздуха: верхний предел температуры не должен превышать +40°C, нижний предел температуры не должен опускаться ниже -5°C, а средняя температура в течение 24 часов не должна превышать +35°C.
- Высота установки на уровнем моря: не более 2000 м.
- Атмосферные условия: относительная влажность воздуха не должна превышать 50% при максимальной температуре воздуха +40°C. Более высокая относительная влажность допускается при более низких температурах, например относительная влажность воздуха может достигать 90% при среднемесячной минимальной температуре +20°C в самый влажный месяц. Необходимо учитывать возможное образование конденсата при изменении температуры окружающей среды.
- Степень загрязнения: 3.
- Место установки должно быть защищено от дождя и снега.
- Категория размещения: class III.

Основные технические характеристики:

Таблица 1

Номинальное напряжение, В	Предельный ток КЗ, кА
AC 500/690	120/50
AC 800/1140	100

Таблица 2

Номинальный ток, А	Время срабатывания	Ток несрабатывания, А	Ток срабатывания, А
In ≤ 4	1 ч	1.5In	2.1In
4 < In < 16	1 ч	1.5In	1.9In
16 ≤ In ≤ 63	1 ч	1.25In	1.6In

tengen.pro

Характеристики предохранителей:

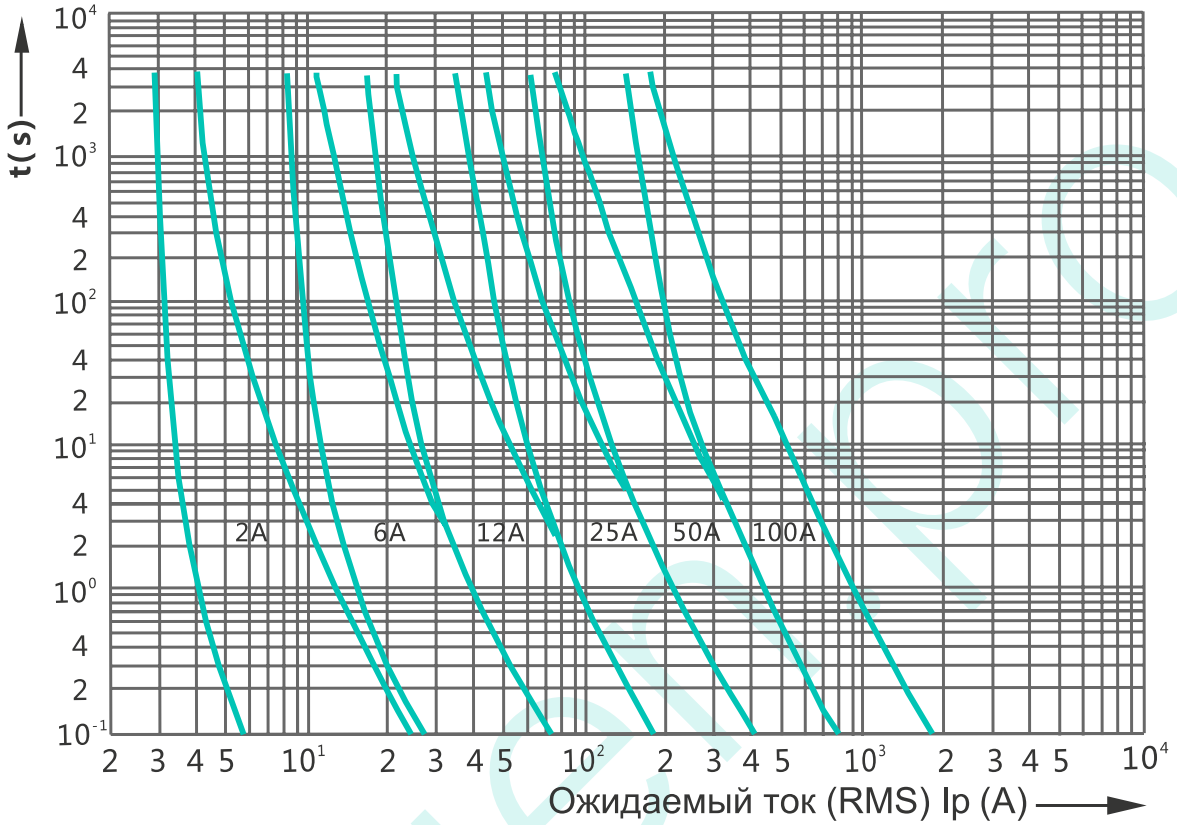

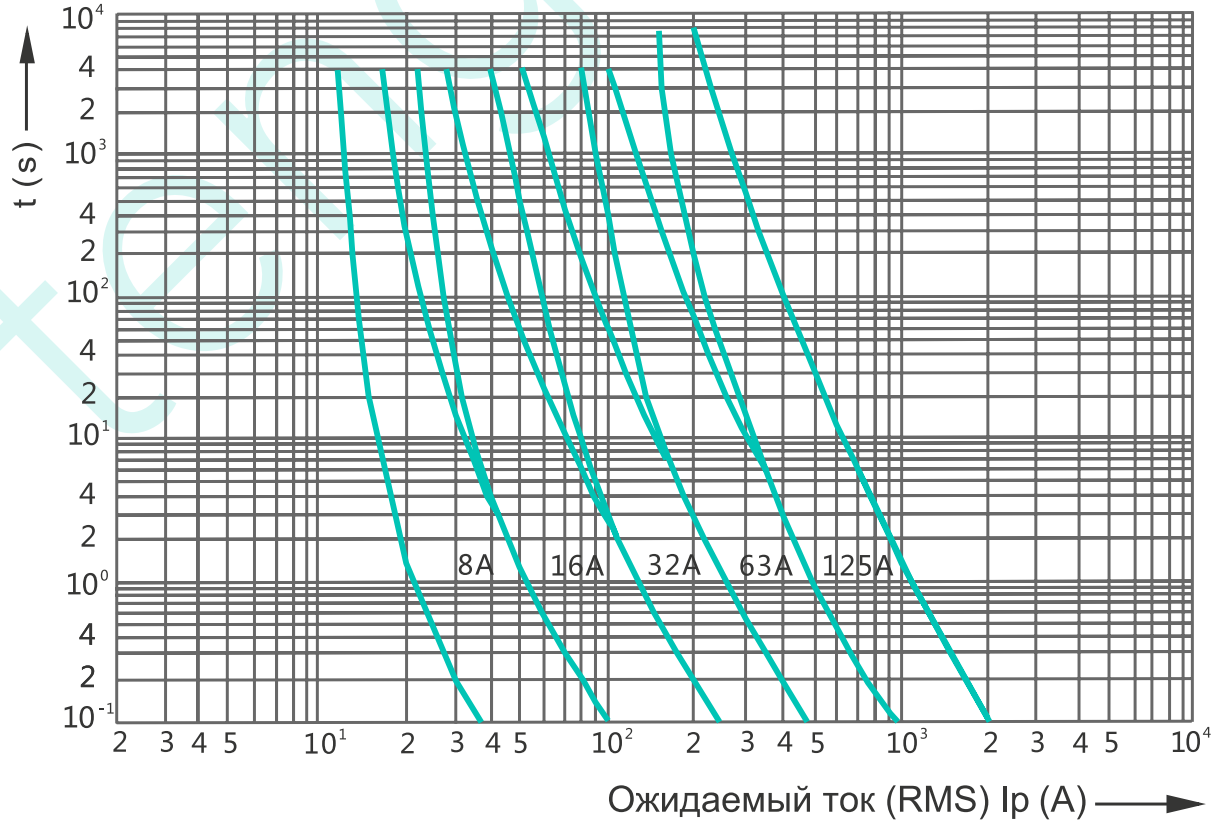

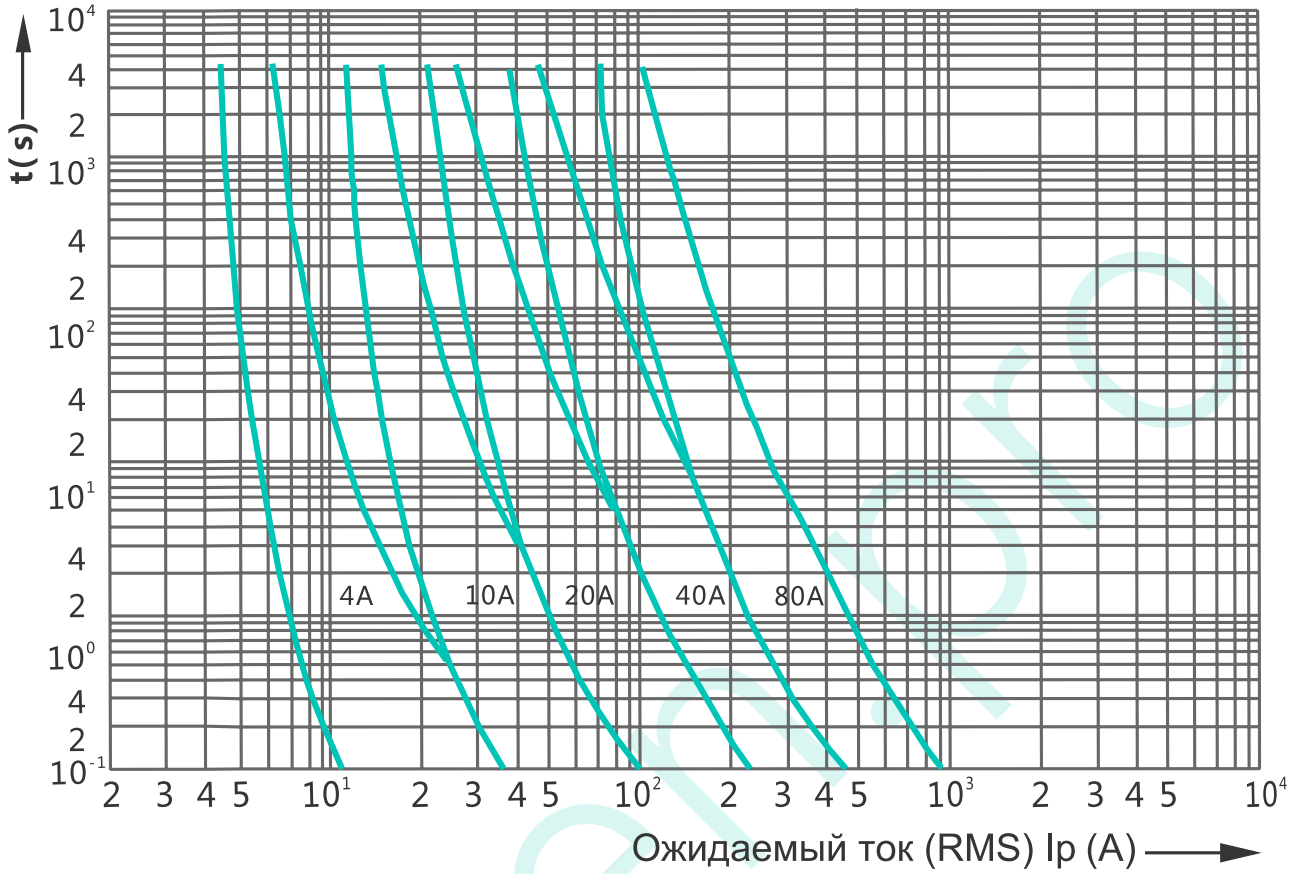
t(s)
4A
10A
20A
40A
80A
Ожидаемый ток (RMS) Ip (A)

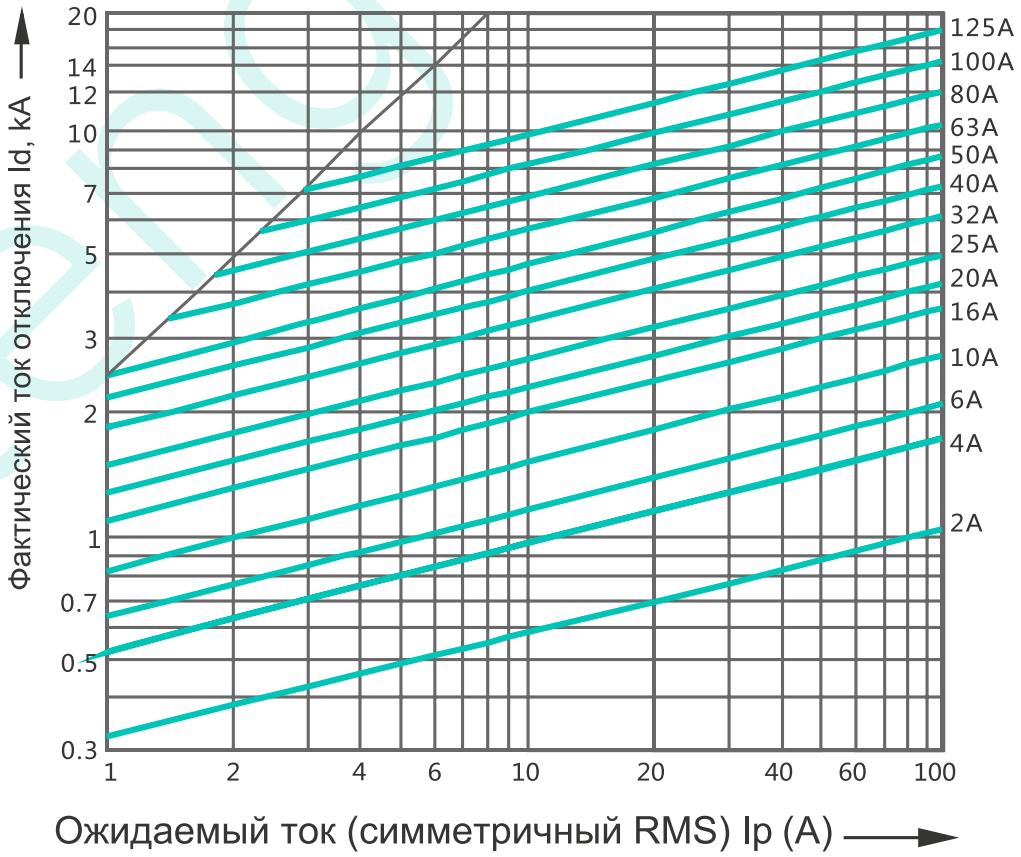
Фактический ток отключения Id, kA
125A
100A
80A
63A
50A
40A
32A
25A
20A
16A
10A
6A
4A
2A
Ожидаемый ток (симметричный RMS) Ip (A)

tengen.ru

Габаритные и установочные размеры:

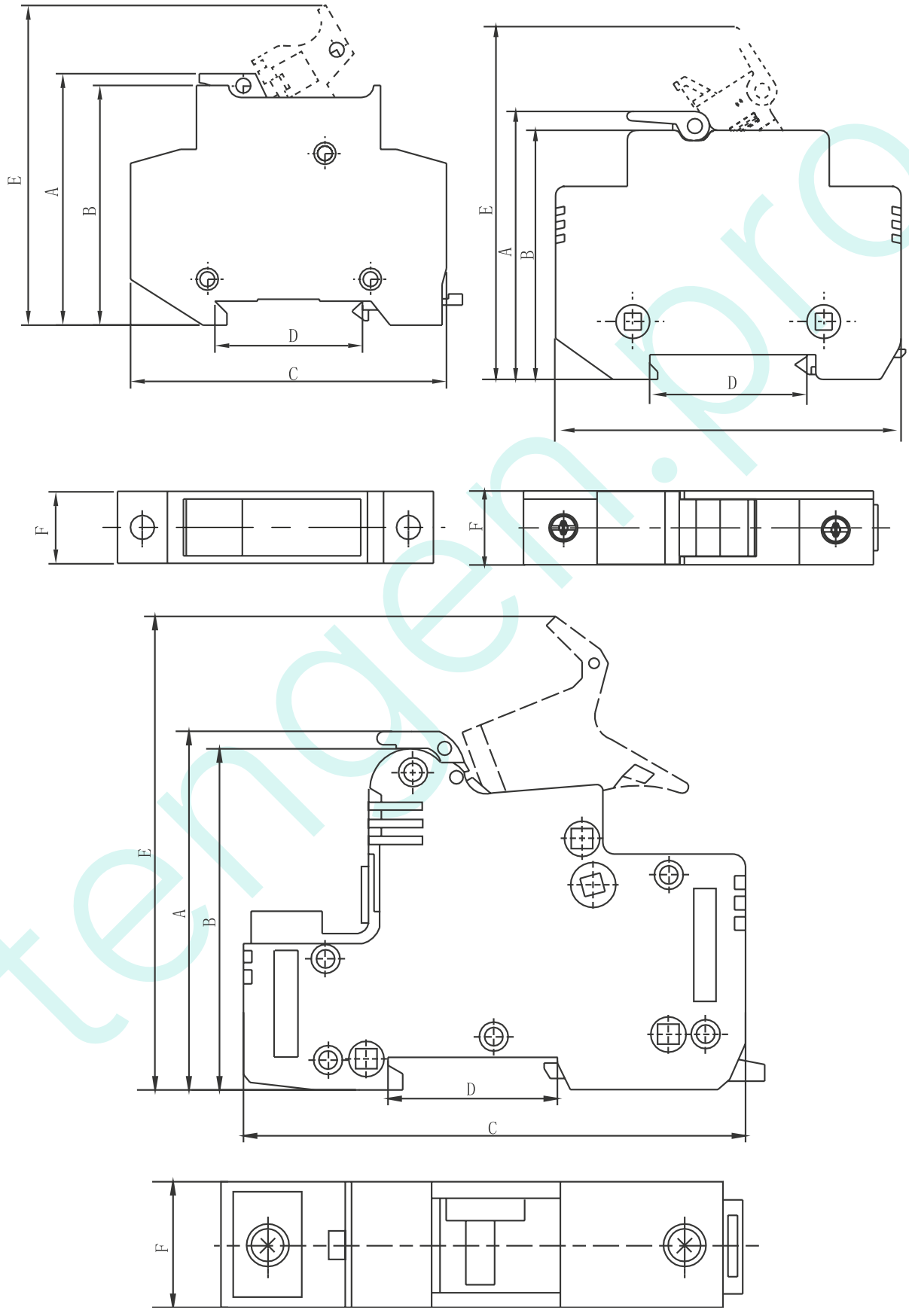

tengen.pro

Модель	Номинальное напряжение, В	Номинальный ток, А	Число полюсов	A	B	C	D	E	F
RT18-32 RT18-32X	690	32	1P	62	60	79	35	80	18
	690	32	2P	62	60	79	35	80	36
	690	32	3P	62	60	79	35	80	54
	690	32	4P	62	60	79	35	80	72
RT18-63 RT18-63X	690	63	1P	77	75.5	103	35	107	25
	690	63	2P	77	75.5	103	35	107	50
	690	63	3P	77	75.5	103	35	107	75
	690	63	4P	77	75.5	103	35	107	100
RT18-63L	800/1140	63	1P	77	73	108	35	100	27
	800/1140	63	2P	77	73	108	35	100	54
	800/1140	63	3P	77	73	108	35	100	81
	800/1140	63	4P	77	73	108	35	100	108
RT18L-125 RT18XL-125	690	125	1P	77	73	126	35	104	36
	690	125	2P	77	73	126	35	104	72
	690	125	3P	77	73	126	35	104	108
	690	125	4P	77	73	126	35	104	144

Примечание: X - с индикатором, L - пластиковый корпус.

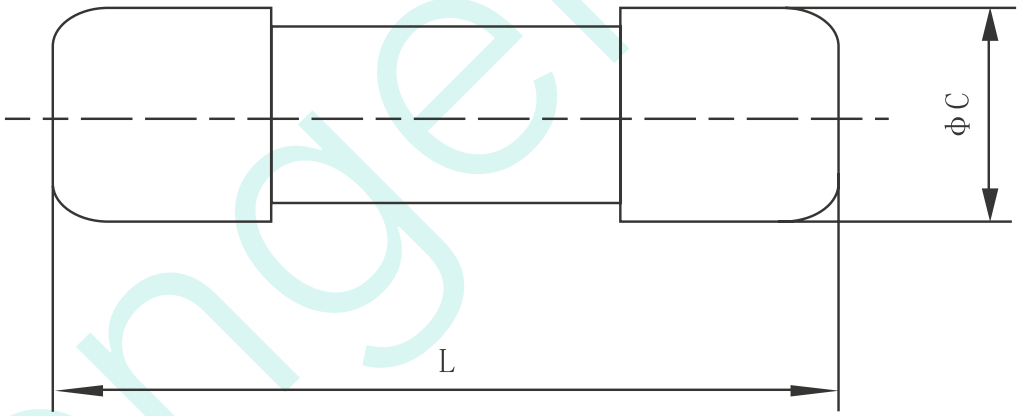

Модель	Размер ØC x L	Номинальное напряжение, В	Номинальный ток, А	Рассеиваемая мощность, Вт	Предельный ток КЗ, кА
RT18-32	10x38	500/690	2, 4, 6, 8, 10, 16, 20, 25, 32	≤ 3	120/50
RT18-63	14x51	500/690	2, 4, 6, 8, 10, 16, 20, 25, 32, 40, 50, 63	≤ 5	120/50
RT18-125	22x58	500/690	16, 20, 25, 32, 40, 50, 63, 80, 100, 125	≤ 9.5	120/50

Артикулы для заказа:

Артикул	Наименование
TEN513001	Предохранитель RT18-32, 2A, 500VAC, 10x38mm, тип gG
TEN513002	Предохранитель RT18-32, 4A, 500VAC, 10x38mm, тип gG
TEN513003	Предохранитель RT18-32, 6A, 500VAC, 10x38mm, тип gG
TEN513004	Предохранитель RT18-32, 8A, 500VAC, 10x38mm, тип gG
TEN513005	Предохранитель RT18-32, 10A, 500VAC, 10x38mm, тип gG
TEN513006	Предохранитель RT18-32, 16A, 500VAC, 10x38mm, тип gG
TEN513007	Предохранитель RT18-32, 20A, 500VAC, 10x38mm, тип gG
TEN513008	Предохранитель RT18-32, 25A, 500VAC, 10x38mm, тип gG
TEN513009	Предохранитель RT18-32, 30A, 500VAC, 10x38mm, тип gG
TEN513010	Предохранитель RT18-32, 32A, 500VAC, 10x38mm, тип gG
TEN513011	Предохранитель RT18-63, 2A, 500VAC, 14x51mm, тип gG
TEN513012	Предохранитель RT18-63, 4A, 500VAC, 14x51mm, тип gG
TEN513013	Предохранитель RT18-63, 6A, 500VAC, 14x51mm, тип gG
TEN513014	Предохранитель RT18-63, 8A, 500VAC, 14x51mm, тип gG
TEN513015	Предохранитель RT18-63, 10A, 500VAC, 14x51mm, тип gG
TEN513016	Предохранитель RT18-63, 16A, 500VAC, 14x51mm, тип gG
TEN513017	Предохранитель RT18-63, 20A, 500VAC, 14x51mm, тип gG
TEN513018	Предохранитель RT18-63, 25A, 500VAC, 14x51mm, тип gG
TEN513019	Предохранитель RT18-63, 32A, 500VAC, 14x51mm, тип gG
TEN513020	Предохранитель RT18-63, 40A, 500VAC, 14x51mm, тип gG
TEN513021	Предохранитель RT18-63, 50A, 500VAC, 14x51mm, тип gG
TEN513022	Предохранитель RT18-63, 63A, 500VAC, 14x51mm, тип gG
TEN513023	Предохранитель RT18-125, 10A, 500VAC, 22x58mm, тип gG
TEN513024	Предохранитель RT18-125, 16A, 500VAC, 22x58mm, тип gG
TEN513025	Предохранитель RT18-125, 20A, 500VAC, 22x58mm, тип gG
TEN513026	Предохранитель RT18-125, 25A, 500VAC, 22x58mm, тип gG
TEN513027	Предохранитель RT18-125, 32A, 500VAC, 22x58mm, тип gG
TEN513028	Предохранитель RT18-125, 40A, 500VAC, 22x58mm, тип gG
TEN513029	Предохранитель RT18-125, 50A, 500VAC, 22x58mm, тип gG
TEN513030	Предохранитель RT18-125, 63A, 500VAC, 22x58mm, тип gG
TEN513031	Предохранитель RT18-125, 80A, 500VAC, 22x58mm, тип gG
TEN513032	Предохранитель RT18-125, 100A, 500VAC, 22x58mm, тип gG
TEN513033	Предохранитель RT18-125, 125A, 500VAC, 22x58mm, тип gG
TEN513093	Держатель предохранителя RT18-32X, 1P, 10x38mm, с индикацией
TEN513094	Держатель предохранителя RT18-63X, 1P, 14x51mm, с индикацией
TEN513095	Держатель предохранителя RT18-125X, 1P, 22x58mm, с индикацией
TEN513099	Держатель предохранителя RT18-32X, 2P, 10x38mm, с индикацией
TEN513100	Держатель предохранителя RT18-63X, 2P, 14x51mm, с индикацией
TEN513101	Держатель предохранителя RT18-125X, 2P, 22x58mm, с индикацией
TEN513105	Держатель предохранителя RT18-32X, 3P, 10x38mm, с индикацией
TEN513106	Держатель предохранителя RT18-63X, 3P, 14x51mm, с индикацией
TEN513107	Держатель предохранителя RT18-125X, 3P, 22x58mm, с индикацией